DATUM	BEZEICHNUNG
06/03/2026	
REV. 1	

LAYOUT NEOS AXIAL SX

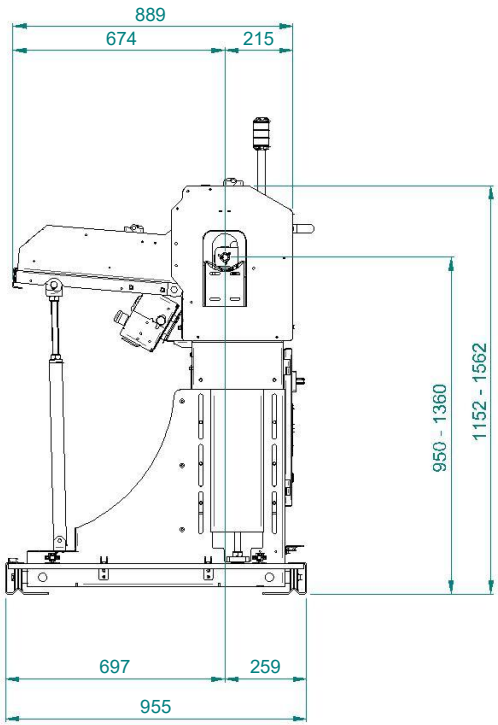

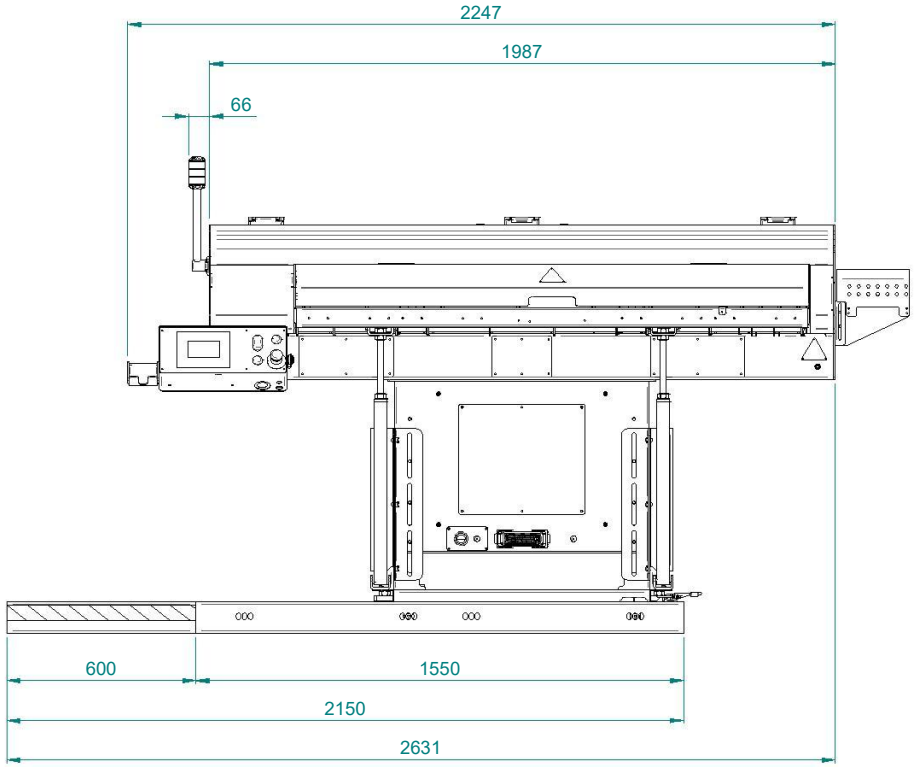
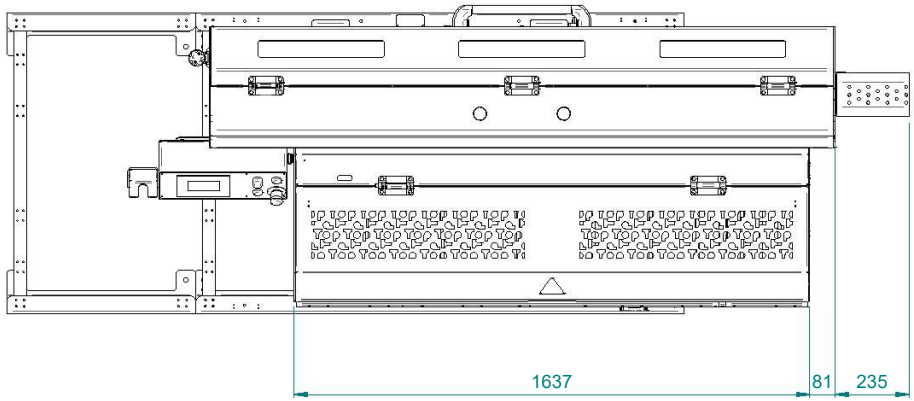
TECHNISCHE DATEN / TECHINICAL DATA	
VERARBEITBARE STANGENDURCHMESSER Bar Diameter Range	Min. 8mm - Max. 65mm Min. 0,31" - Max. 2,56"
PRIMÄRE VERSORGUNGSSPANNUNG Primary Power Range	200/230/400 (±10%) V AC Dreiphasig 200/230/400 (±10%) V AC Three-Phase
VORSCHUBGESCHWINDIGKEIT Feeding Speed	0 - 500 mm/sec 0 - 19,68"/sec
ERFORDERLICHER LUFTDRUCK Required Air Pressure	7 - 8 bar
GEWICHT Weight	700 kg 1543 lb
STANGENLÄNGE Bar Lenght	Min.200 mm - Max. 1500 mm Min.0,66 ft - Max. 4,92 ft